PRESS RELEASE

世界初※ の 柔軟構造自転車用ヘルメット！
柔らかく頭にフィットするのに、安全基準適合。
「abonet Cycle」誕生！

「安全性は理解していても、頭に合わない、持ち運びにくい、見た目が気になる――。
そんな理由からヘルメット着用をためらう人のために開発されたのがabonet Cycleです。」



株式会社特殊衣料は、柔軟な帽体構造でありながら、公益財団法人日本自転車競技連盟（JCF）より自転車用ヘルメットとして推奨を受けた、世界初（※）の自転車用ヘルメット「abonet Cycle」を2026年10月より発売します。
頭の形にフィットしやすく、持ち運びもしやすい新しいヘルメットとして開発された「abonet Cycle」は、自転車用ヘルメット規格JIS T 8134:2018に定められた「衝撃試験」「あご紐の強さ試験」「脱げにくさ試験」の3つの試験をクリアすることで、「JCF推奨マーク」を取得しています。

※2026年10月現在。当社調べ。柔軟性を有する帽体構造を採用し、自転車用ヘルメット規格JIS T 8134:2018で定められた上記試験に適合した製品として（公開情報を基に調査）

なぜ開発したの？

2023年4月から自転車乗車時のヘルメット着用が努力義務化されました。しかし、警察庁の調査によると**着用率は依然として低い水準（約2割）**にあり、更なる普及が求められています。

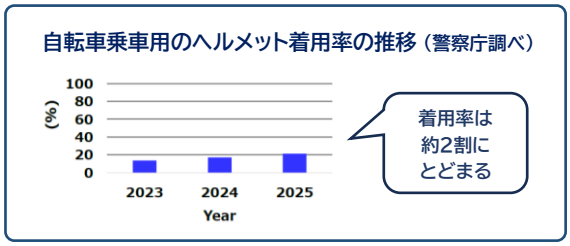

ヘルメットを着用しない理由として、こんな声も少なくありません。

1 頭に合わない

フィットせず、ぐらつく・痛い・違和感がある。
自分の頭の形に合うものが少ない。



2 持ち運びが不便

かさばって荷物になる。
お店や職場で置き場所に困る。



3 日常の服装に合わせにくい

デザインがスポーティすぎる。
服装やシーンに合わないと感じる。



だからこそ ▶▶▶

「どうしたら、より自然に着用してもらえるか」をテーマに、頭にフィットし、持ち運びやすく、日常に馴染むヘルメットを目指しました。

ユーザーにとって何がメリットなの？

① 頭の形にフィットしやすい

柔軟な帽体構造により、頭囲が同じであれば前後方向や左右方向の形状差を吸収し、多様な頭部形状に適応します。



② 持ち運びしやすい

帽体が柔軟に変形するため、バッグや荷物への収納性が向上し、利用前後の携帯が容易になります。

③ 日常的に使いやすい

アウトドアテイストを取り入れたデザインにより、日常生活や街乗りにも自然に馴染みます。



世界初を実現した技術



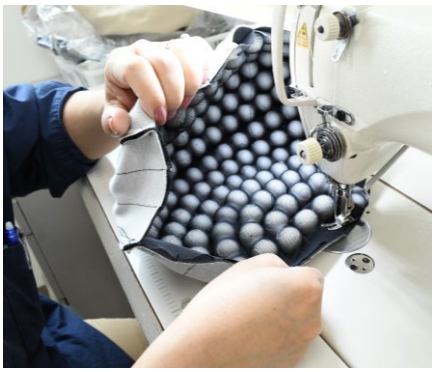



① 発泡球の柔軟結合技術
（特許第7857264号）

複数の発泡球を柔軟に連結する独自技術を採用しました。一般的なヘルメットと同様に高い衝撃吸収性能を確保しながら、帽体の柔軟性を実現しています。

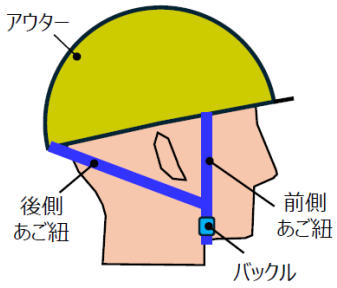

側面図

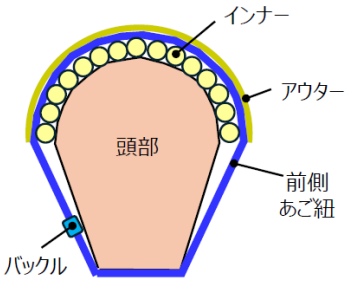

断面図（前側あご紐位置）

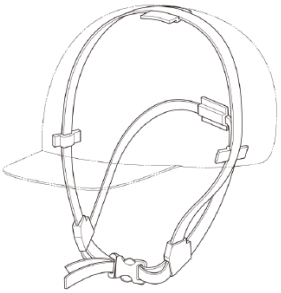
3次元イメージ

② 脱げにくさ向上技術
（特許第7908461号）

柔軟な構造を維持しながら、事故時にヘルメットが脱落しにくい構造を採用しています。
柔軟性と保持性能の両立を可能にした重要技術です。

安全性について

abonet Cycleは第三者検査機関である一般財団法人日本車両検査協会（大阪検査所）において、自転車用ヘルメット規格JIS T 8134:2018で求められる以下の試験を実施し、基準を満たしました。

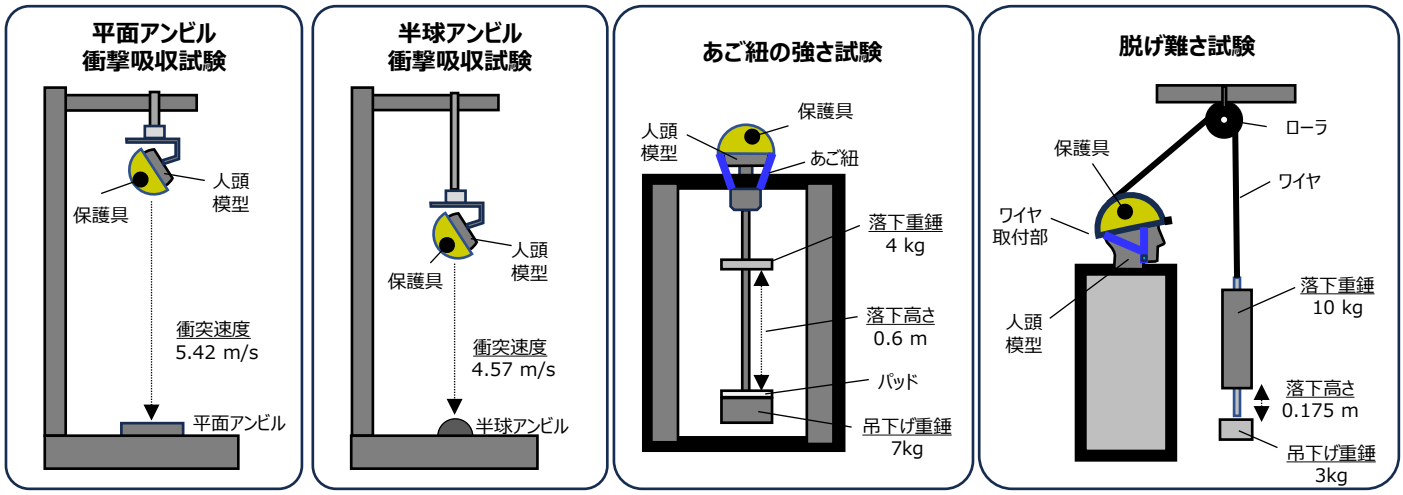


(a) 全体


前頭部


後頭部


左側頭部


右側頭部

(b) 衝突状況

半球アンビル　衝撃吸収試験


(a) 試験前


(b) 試験後

あご紐の強さ試験

これにより、公益財団法人日本自転車競技連盟（JCF）の推奨を取得しています。

JCF推奨マーク

商品のポイント

★2色展開　お好みのカラーが選べます。





カーキ



ネイビー

★前のワンポイント＆後頭部の反射材で、夜間も安心！





★バックルで着脱簡単！

あご紐・バックル：安全性試験済み



★内側には接触冷感素材を採用！



商品概要

商品名：abonet Cycle　品番：2700
価格：27,500円（税込）
サイズ：頭囲 57～59 cm
緩衝材：全体/EPS
　　後頭部/マイクロセルポリウレタンフォーム
重量：約350g
JANコード：カーキ（4521573017661）
　　ネイビー（4521573017678）
生産国：日本
発売時期：2026年10月
製品サイト：https://abonet.jp/
販売方法：**abonet公式オンラインショップにて**

開発チーム

「どうしたら、より自然に着用してもらえるか」をテーマに、長年、保護帽づくりを続けてきた株式会社特殊衣料を中心に、衝突安全に関する研究・開発を行う一般財団法人日本自動車研究所（JARI）ならびに、モノづくりに長けた室蘭工業大学のメンバーが試行錯誤を重ね、3年の年月をかけて開発しました。



株式会社特殊衣料
北海道札幌市西区発寒14条14丁目2－40
代表者：代表取締役社長　池田真裕子
URL：https://tomoni.co.jp/

一般財団法人日本自動車研究所
https://www.jari.or.jp/

国立大学法人室蘭工業大学
MONOづくりみらい共創機構
https://u.muroran-it.ac.jp/crd/

《 本件に関するお問い合わせ先 》

株式会社 特殊衣料
TOKUSHUIRYOU

担当窓口：営業3課（ 福積・南 ）
TEL：011－663－0761
Mail：shop-order@abonet.jp



